Siebventil 1 1/4" - Champagne gebürstet (22kt Gold)

IMO

10 100 970 Produktversion ab 10/1/2023

Passt zu: IMO, LULU, MADISON, MEM, TARA, CL.1, LISSÉ, VAIA, META, CYO

Champagne gebürstet (22kt Gold)	10 100 970-46
Chrom	10 100 970-00
Platin gebürstet	10 100 970-06
Platin	10 100 970-08
Messing (23kt Gold)	10 100 970-09
Dark Chrome	10 100 970-19
Light Gold	10 100 970-26
Light Gold gebürstet	10 100 970-27
Messing gebürstet (23kt Gold)	10 100 970-28
Bronze gebürstet	10 100 970-42
Champagne (22kt Gold)	10 100 970-47
Chrom gebürstet	10 100 970-93
Dark Platinum gebürstet	10 100 970-99

Siebventil 1 1/4" - Champagne gebürstet (22kt Gold)

IMO

10 100 970 Produktversion ab 10/1/2023

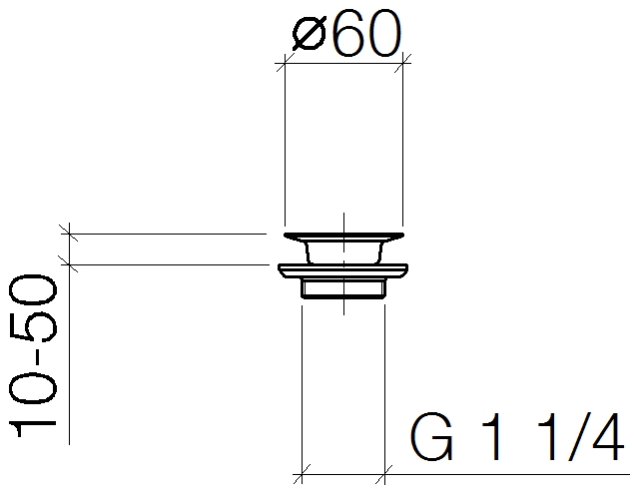

Siebventil 1 1/4" - Champagne gebürstet (22kt Gold)

IMO

10 100 970 Produktversion ab 10/1/2023

Ersatzteile für die anderen Oberflächenvarianten finden Sie hier: Chrom

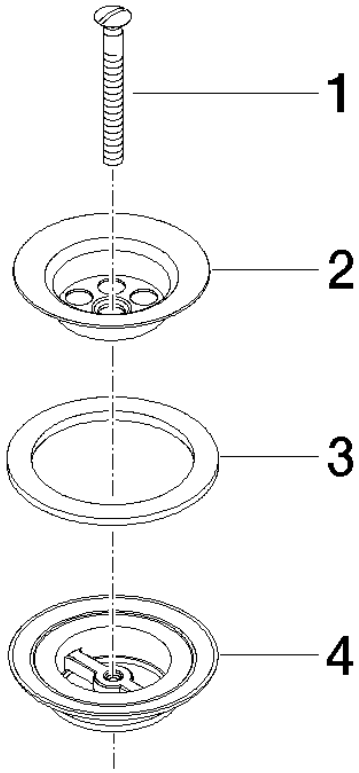

Ersatzteilstückliste

Nr.	Artikelnummer	Benennung	Verbaumenge	Lieferzeit
1	09 30 30 115-46	Schraube	1	30
2	09 11 01 005-46	Siebkorb	1	30
3	09 14 03 005 90	Dichtung	1	60
4	09 11 01 007-07	Ablaufgarnitur	1	60